TG V70

Dynamisches Mikrofon

Merkmale

- Hypernierencharakteristik
- Extrem rückkopplungsarm
- Robuste Bauweise, für harten Toureinsatz geeignet
- Körperschalldämmende Systemlagerung
- Version TG V70 s mit Ein-/Ausschalter
- Lieferung mit Mikrofonklammer und Aufbewahrungstasche

Anwendungen

Das dynamische Livegesangsmikrofon TG V70 mit Hypernierencharakteristik überzeugt auf und vor der Bühne ebenso wie hinter dem Mischpult – sowohl Sänger und Publikum als auch Verleiher. Die Gründe: der sehr gut aufgelöste, kraftvolle Klang, die ausgezeichnete Rückkopplungsfestigkeit und ein ausgeprägter Nahbesprechungseffekt mit sattem Tiefenfundament, zur Unterstützung von weniger kräftigen Stimmen. Auch ohne Zuhilfenahme der Mischpult-Klangregelung liefert es einen beeindruckend runden und außergewöhnlich kraftvollen Klang. Dazu kommen ein Design für Hand und Auge sowie ein durchdachter Gehäuseaufbau und eine progressiv gedämpfte Kapselaufhängung für geringe Handhabungsgeräusche. Mit oder ohne Schalter, so klingt Bühnenstandard bei den Profis.

Versionen

TG V70	Dynamisches Vokalmikrofon, Hyperniere, inkl. Mikrofonklammer	Best.-Nr. 707.295
TG V70 s	dito, jedoch mit verriegelbarem Ein-/Ausschalter	Best.-Nr. 707.287

Technische Daten

Wandlerprinzip	Dynamisch
Arbeitsprinzip	Druckgradientenempfänger
Richtcharakteristik	Hyperniere
Übertragungsbereich:	
Nahfeld	25 - 18.000 Hz
Fernfeld (Entfernung 1 m)	90 - 18.000 Hz
Rückwärtsdämpfung bei 1 kHz	> 25 dB bei 110 Grad
Feldleerlaufübertragungsfaktor	3,2 mV/Pa (-50 dBV) ±2,5 dB
Magnetfeldunterdrückung	> 20 dB bei 50 Hz
Nennimpedanz	280 Ω
Nennabschlussimpedanz	≥ 1 kΩ
Anschluss	XLR, 3-pol., male
Abmessungen:	
Länge	185 mm
Schaftdurchmesser	23/35 mm
Kopfdurchmesser	54 mm
Gewicht	345 g

Zubehör - optional

BMC 05 FM	Standard-Mikrofonkabel XLR-XLR, Länge 5 m	Best.-Nr. 434.787
BMC 10 FM	Standard-Mikrofonkabel XLR-XLR, Länge 10 m	Best.-Nr. 434.795
GST 500	Mikrofonstativ 3/8", Höhe 0,85-1,60 m, mit ausziehbarem Schwenkarm	Best.-Nr. 406.252
MKV 8	Mikrofonklammer, 3/8" und 5/8"	Best.-Nr. 407.216
WS 59 Az	Windschutz, anthrazit	Best.-Nr. 419.087

beyerdynamic GmbH & Co. KG
Theresienstr. 8 | 74072 Heilbronn – Germany
Tel. +49 (0) 71 31 / 617 - 0 | Fax +49 (0) 71 31 / 617 - 204
info@beyerdynamic.de | www.beyerdynamic.com

Weitere Vertriebspartner weltweit finden Sie im Internet unter www.beyerdynamic.com
Abbildungen nicht vertragsbindend. Änderungen vorbehalten. D4/TG V70 (03.18)

TG V70

Frequenzgang & Richtcharakteristik

Die abgebildete Sollfrequenzkurve (± 2,5 dB) und das Richtdiagramm entsprechen den für dieses Mikrofon typischen Originalmesswerten.

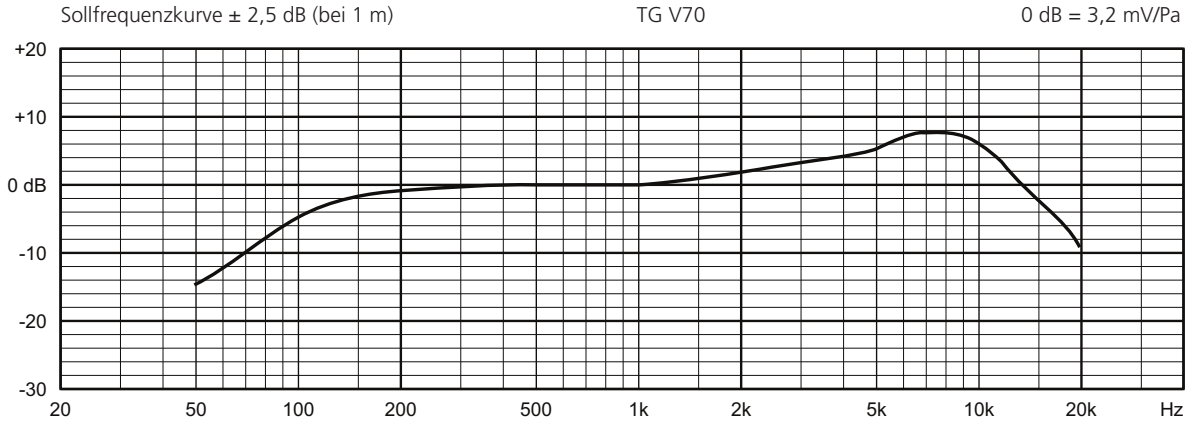

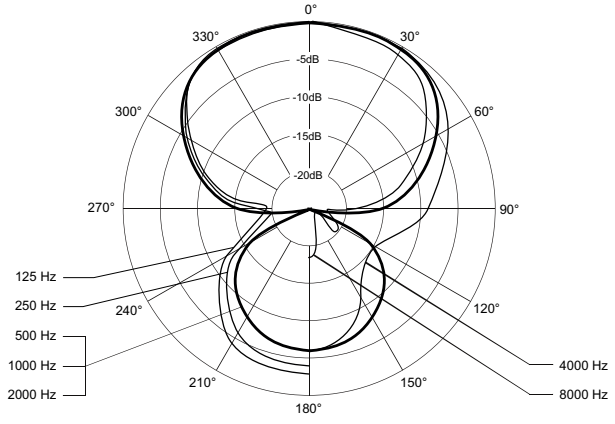

Schaltbilder

Polarität: Ein positiver Schalldruck erzeugt eine positive Spannung am braunen Kabel (Anschl. 2).

TG V70

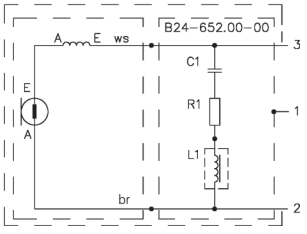

TG V70 s

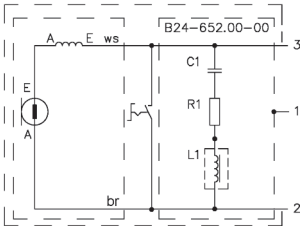

beyerdynamic GmbH & Co. KG
Theresienstr. 8 | 74072 Heilbronn – Germany
Tel. +49 (0) 71 31 / 617 - 0 | Fax +49 (0) 71 31 / 617 - 204
info@beyerdynamic.de | www.beyerdynamic.com

Weitere Vertriebspartner weltweit finden Sie im Internet unter www.beyerdynamic.com
Abbildungen nicht vertragsbindend. Änderungen vorbehalten. D4/TG V70 (03.18)